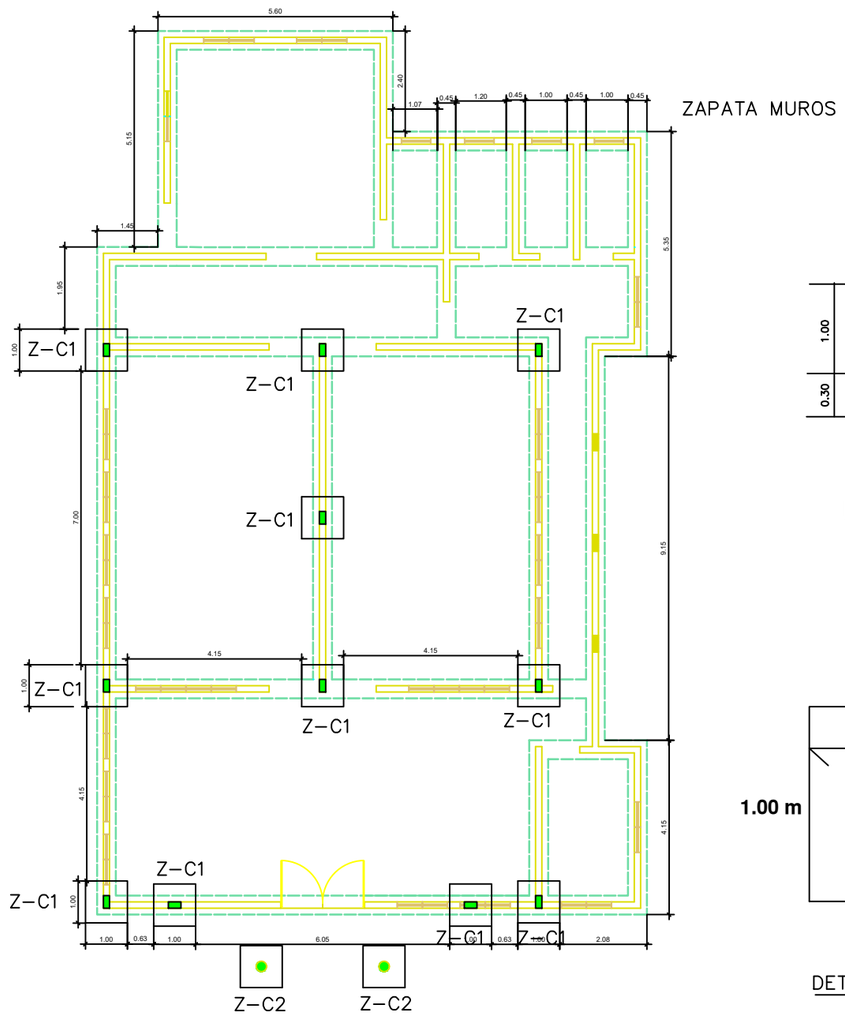

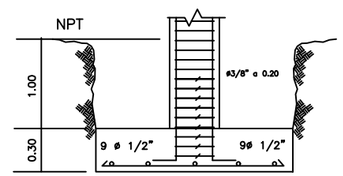

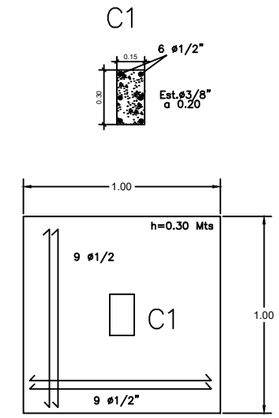

DETALLES DE ZAPATAS Z-C1

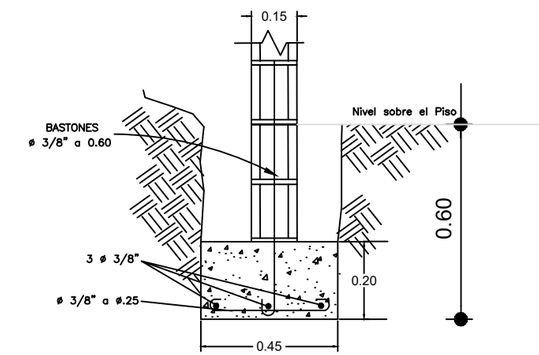

ZAPATA MURO DE 0.15 Mts.

NO ESCALA

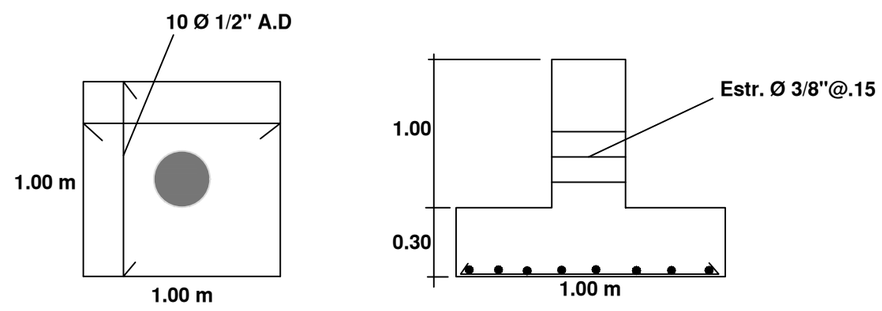

DETALLES DE ZAPATAS Z-C2

..\proyecto casa fomper egehid\EGEHID.jpg

EMPRESA DE GENERACION HIDROELECTRICA DOMINICANA
EGEHID
DIRECCIÓN PROYECTOS DE OBRAS CIVILES
GERENCIA DE EDIFICACIONES

PROYECTO: CONSTRUCCIÓN FUNERARIA LA ZANJA SAN JUAN

CONTENIDO: PLANTA ARQUITECTONICA Y DIMENSIONADA

DIS. ARQ.: ARQ. MAYKER MEDINA
DIS. EST.: ING . CIPRIANO TAPIA

REVISÓ: Ing. T. PACHECO
REVISÓ: Ing. JOHAN MERCEDES
APROBÓ: Ing. E. Ysabel

ESCALA: Indicada
FECHA: 12/06/2018

P00
DET-01