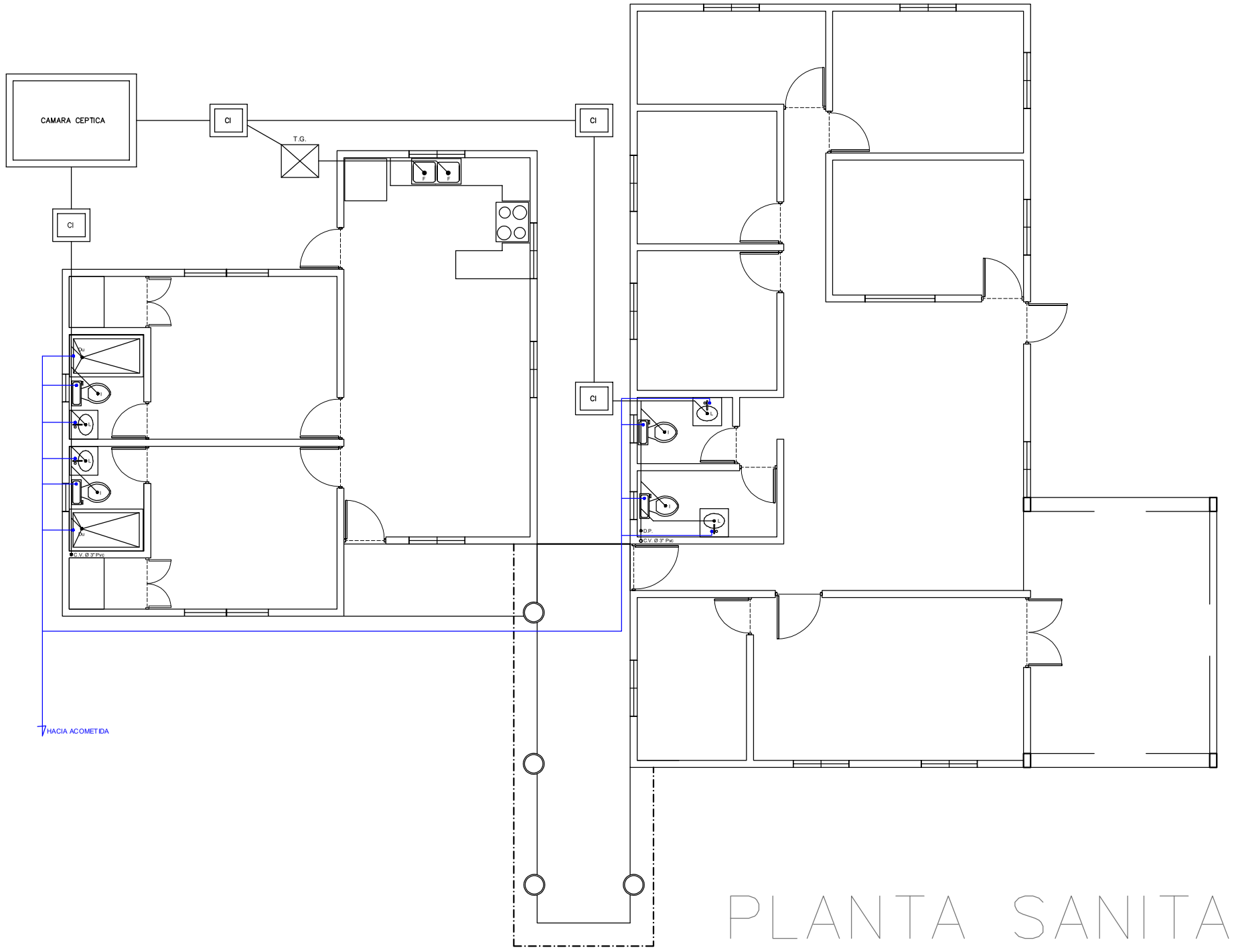

PLANTA SANITARIA

CAJA DE INSPECCION

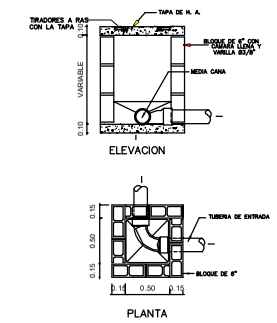

CAMARA SEPTICA

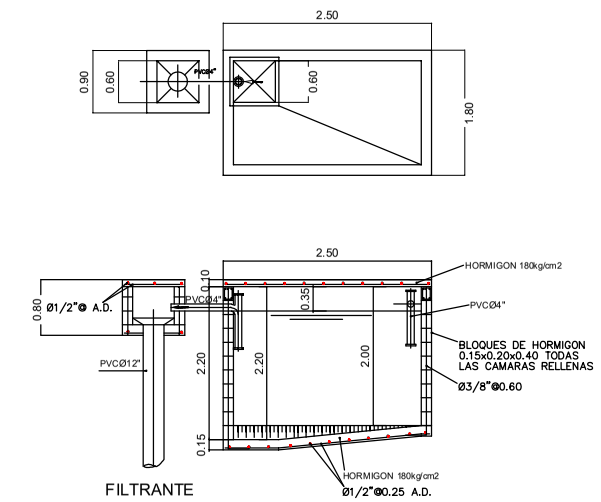

TRAMPA DE GRASA

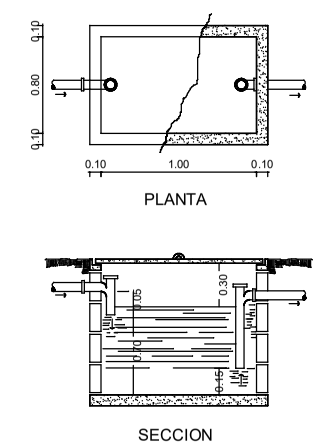

LEYENDA SANITARIA