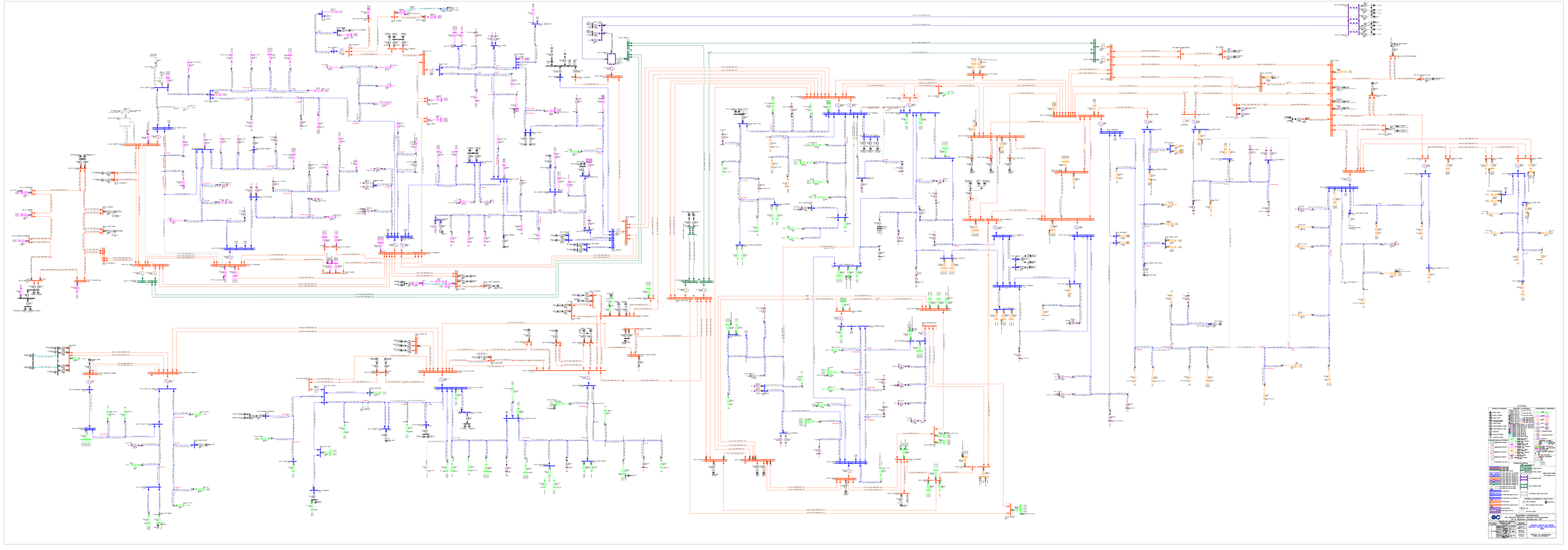
LEYENDA
Tablero de Distribución
Tablero de Control
Tablero de Alumbrado
Tablero de Fuerza
Tablero de Bombas
Tablero de Ventilación
Tablero de Compresores
Tablero de Calefacción
Tablero de Iluminación
Tablero de Tomacorrientes
Tablero de Tomacorrientes Trifásicos
Tablero de Tomacorrientes Bifásicos
Tablero de Tomacorrientes Monofásicos
Tablero de Tomacorrientes Bifásicos Con Tierra
Tablero de Tomacorrientes Monofásicos Con Tierra
Tablero de Tomacorrientes Trifásicos Con Tierra
Tablero de Tomacorrientes Con Tierra
Tablero de Tomacorrientes Con Tierra Aislada
Tablero de Tomacorrientes Con Tierra Aislada Con Tierra
Tablero de Tomacorrientes Con Tierra Aislada Con Tierra Aislada
Tablero de Tomacorrientes Con Tierra Aislada Con Tierra Aislada Con Tierra
Tablero de Tomacorrientes Con Tierra Aislada Con Tierra Aislada Con Tierra Aislada
Tablero de Tomacorrientes Con Tierra Aislada Con Tierra Aislada Con Tierra Aislada Con Tierra
Tablero de Tomacorrientes Con Tierra Aislada Con Tierra Aislada Con Tierra Aislada Con Tierra Aislada
Tablero de Tomacorrientes Con Tierra Aislada Con Tierra Aislada Con Tierra Aislada Con Tierra Aislada Con Tierra
Tablero de Tomacorrientes Con Tierra Aislada Con Tierra Aislada Con Tierra Aislada Con Tierra Aislada Con Tierra Aislada
Tablero de Tomacorrientes Con Tierra Aislada Con Tierra Aislada Con Tierra Aislada Con Tierra Aislada Con Tierra Aislada Con Tierra
Tablero de Tomacorrientes Con Tierra Aislada Con Tierra Aislada Con Tierra Aislada Con Tierra Aislada Con Tierra Aislada Con Tierra Aislada
Tablero de Tomacorrientes Con Tierra Aislada Con Tierra Aislada Con Tierra Aislada Con Tierra Aislada Con Tierra Aislada Con Tierra Aislada Con Tierra
Tablero de Tomacorrientes Con Tierra Aislada Con Tierra Aislada Con Tierra Aislada Con Tierra Aislada Con Tierra Aislada Con Tierra Aislada Con Tierra Aislada
Tablero de Tomacorrientes Con Tierra Aislada Con Tierra Aislada Con Tierra Aislada Con Tierra Aislada Con Tierra Aislada Con Tierra Aislada Con Tierra Aislada Con Tierra
Tablero de Tomacorrientes Con Tierra Aislada Con Tierra Aislada Con Tierra Aislada Con Tierra Aislada Con Tierra Aislada Con Tierra Aislada Con Tierra Aislada Con Tierra Aislada
Tablero de Tomacorrientes Con Tierra Aislada Con Tierra Aislada Con Tierra Aislada Con Tierra Aislada Con Tierra Aislada Con Tierra Aislada Con Tierra Aislada Con Tierra Aislada Con Tierra
Tablero de Tomacorrientes Con Tierra Aislada Con Tierra Aislada Con Tierra Aislada Con Tierra Aislada Con Tierra Aislada Con Tierra Aislada Con Tierra Aislada Con Tierra Aislada Con Tierra Aislada
Tablero de Tomacorrientes Con Tierra Aislada Con Tierra Aislada Con Tierra Aislada Con Tierra Aislada Con Tierra Aislada Con Tierra Aislada Con Tierra Aislada Con Tierra Aislada Con Tierra Aislada Con Tierra
Tablero de Tomacorrientes Con Tierra Aislada Con Tierra Aislada Con Tierra Aislada Con Tierra Aislada Con Tierra Aislada Con Tierra Aislada Con Tierra Aislada Con Tierra Aislada Con Tierra Aislada Con Tierra Aislada
Tablero de Tomacorrientes Con Tierra Aislada Con Tierra Aislada Con Tierra Aislada Con Tierra Aislada Con Tierra Aislada Con Tierra Aislada Con Tierra Aislada Con Tierra Aislada Con Tierra Aislada Con Tierra Aislada Con Tierra
Tablero de Tomacorrientes Con Tierra Aislada Con Tierra Aislada Con Tierra Aislada Con Tierra Aislada Con Tierra Aislada Con Tierra Aislada Con Tierra Aislada Con Tierra Aislada Con Tierra Aislada Con Tierra Aislada Con Tierra Aislada
Tablero de Tomacorrientes Con Tierra Aislada Con Tierra Aislada Con Tierra Aislada Con Tierra Aislada Con Tierra Aislada Con Tierra Aislada Con Tierra Aislada Con Tierra Aislada Con Tierra Aislada Con Tierra Aislada Con Tierra Aislada Con Tierra
Tablero de Tomacorrientes Con Tierra Aislada Con Tierra Aislada Con Tierra Aislada Con Tierra Aislada Con Tierra Aislada Con Tierra Aislada Con Tierra Aislada Con Tierra Aislada Con Tierra Aislada Con Tierra Aislada Con Tierra Aislada Con Tierra Aislada
Tablero de Tomacorrientes Con Tierra Aislada Con Tierra Aislada Con Tierra Aislada Con Tierra Aislada Con Tierra Aislada Con Tierra Aislada Con Tierra Aislada Con Tierra Aislada Con Tierra Aislada Con Tierra Aislada Con Tierra Aislada Con Tierra Aislada Con Tierra
Tablero de Tomacorrientes Con Tierra Aislada Con Tierra Aislada Con Tierra Aislada Con Tierra Aislada Con Tierra Aislada Con Tierra Aislada Con Tierra Aislada Con Tierra Aislada Con Tierra Aislada Con Tierra Aislada Con Tierra Aislada Con Tierra Aislada Con Tierra Aislada
Tablero de Tomacorrientes Con Tierra Aislada Con Tierra Aislada Con Tierra Aislada Con Tierra Aislada Con Tierra Aislada Con Tierra Aislada Con Tierra Aislada Con Tierra Aislada Con Tierra Aislada Con Tierra Aislada Con Tierra Aislada Con Tierra Aislada Con Tierra Aislada Con Tierra
Tablero de Tomacorrientes Con Tierra Aislada Con Tierra Aislada Con Tierra Aislada Con Tierra Aislada Con Tierra Aislada Con Tierra Aislada Con Tierra Aislada Con Tierra Aislada Con Tierra Aislada Con Tierra Aislada Con Tierra Aislada Con Tierra Aislada Con Tierra Aislada Con Tierra Aislada
Tablero de Tomacorrientes Con Tierra Aislada Con Tierra Aislada Con Tierra Aislada Con Tierra Aislada Con Tierra Aislada Con Tierra Aislada Con Tierra Aislada Con Tierra Aislada Con Tierra Aislada Con Tierra Aislada Con Tierra Aislada Con Tierra Aislada Con Tierra Aislada Con Tierra Aislada Con Tierra
Tablero de Tomacorrientes Con Tierra Aislada Con Tierra Aislada Con Tierra Aislada Con Tierra Aislada Con Tierra Aislada Con Tierra Aislada Con Tierra Aislada Con Tierra Aislada Con Tierra Aislada Con Tierra Aislada Con Tierra Aislada Con Tierra Aislada Con Tierra Aislada Con Tierra Aislada Con Tierra Aislada